Elektrické otvírače FAB Klasik

FAB
ASSA ABLOY

Použití

- Velmi odolný el. otvírač vhodný i pro dveře s vysokým provozem.
- Pevná ocelová západka odolná proti vylomení.
- Pro všechny druhy vchodových dveří, kde je předpokládaný hrubý provoz.

Výhody

- **Pevná ocelová západka (vylomení 490 kg)**
- **Rozšířená záruka na 5 let**
- **Symetrický konstrukční tvar**
- **Cena výrobku**
- **Včetně dlouhé lišty 250 mm**

Popis funkce

511 Standard

Je v poloze ODBLOKOVÁNO jen po dobu přivedení napájení. Mimo tuto dobu jsou dveře BLOKOVÁNY.

511MB

Umožňuje mechanické nastavení páčky do polohy ODBLOKOVÁNO nebo ZABLOKOVÁNO. V poloze ODBLOKOVÁNO je vhodný pro stálý průchod na neomezeně dlouhou dobu bez použití el. impulzu. Přepnutím páčky do polohy ZABLOKOVÁNO pracuje stejně jako standardní modely el. otvíračů FAB Klasik.

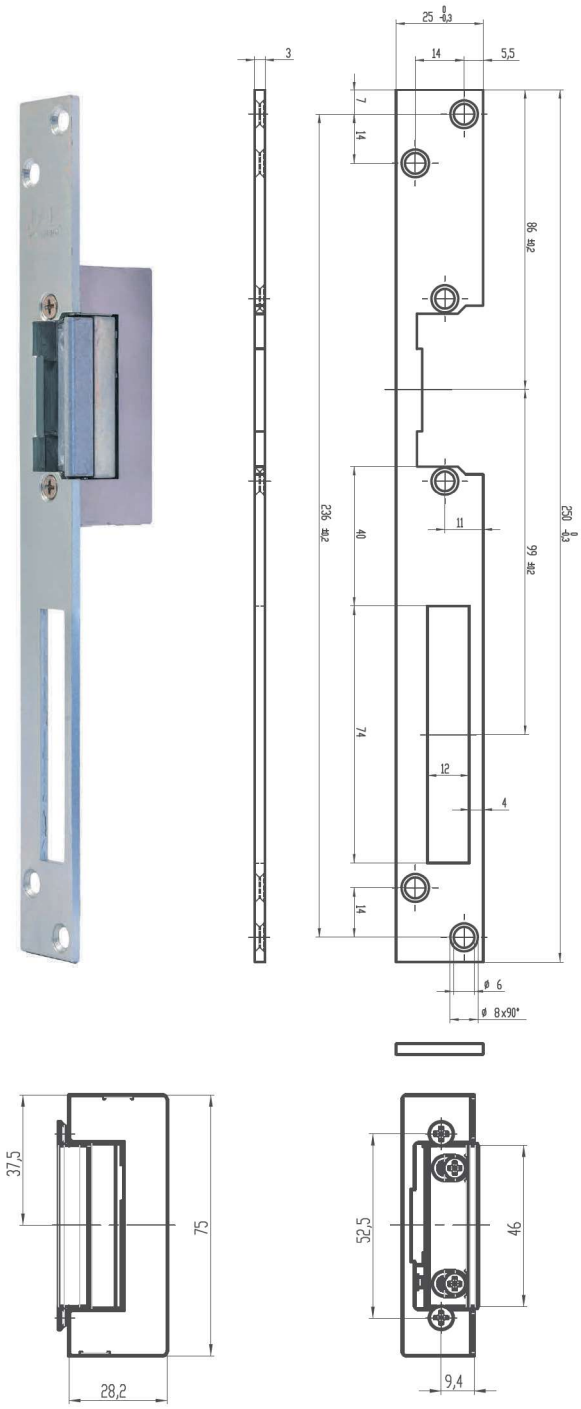

Technické údaje

Odolnost proti vylomení	490 kg
Odběr cívek (reverzní režim)	D11 - 6-12V AC/DC – 6V AC = 1,1A, 12V AC = 550mA, 6V DC = 1,2A, 12V DC = 600mA R11 - 8-16 V AC/DC – 12V DC = 550mA
Maximální doba držení cívek pod napětím	6V = 60 s 12V = 60 s
Rozsah pracovních teplot	-15°C až +50°C
Obsah balení	el. otvírač, lišta 250mm

Objednací čísla

Klasik

Výrobek	Objednací číslo
Klasik 6–12 V AC/DC + mechanické odblokování západky	511MB
Klasik 8–16 V AC/DC + mechanické odblokování západky	512MB